smart canvas

Hello Kitty　系列产品使用手册

关于 Smart Canvas

请妥善保管此说明书（保留备用）。
安装、使用产品前请阅读使用说明。
本产品资料中使用的示意图仅供参考，本产品实际可能与之存在差异，以包装箱内产品实际为准。
本产品使用说明和包装箱上的数据来源于爱普生实验室测试。
本产品信息以爱普生网页 (http://www.epson.com.cn)为准，如有更改，恕不另行通知。
其他信息，可查看产品本身、产品包装和其他形式的资料，包括爱普生网页 (http://www.epson.com.cn)

承蒙您购买本公司出品的 Smart Canvas，
谨向您表示衷心的感谢。

为确保本产品能长久陪伴您，
请仔细熟读本手册的内容后再开始使用。

※ 另外，建议您将本手册打印出来并妥善保管。

按钮的操作方法

按钮名称及基本操作

Smart Canvas配备有两个按钮。

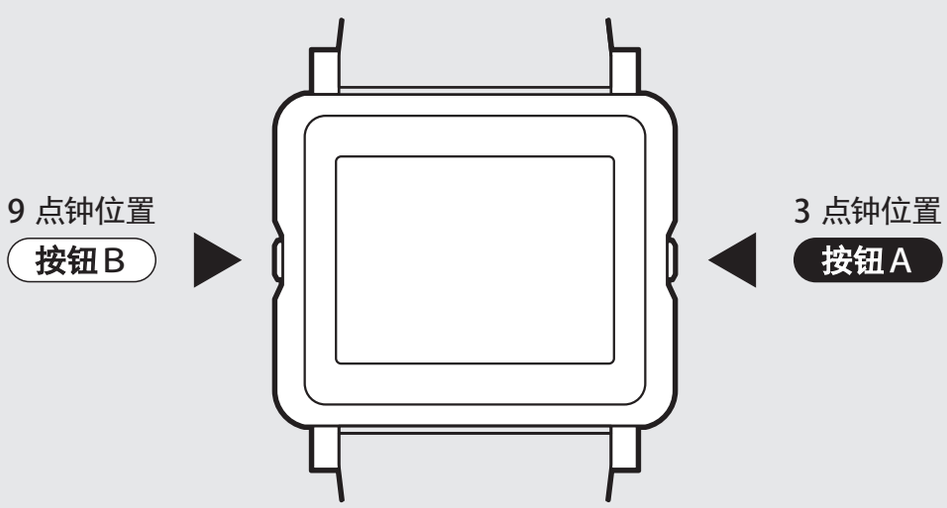

只需按下 3 点钟位置的按钮 A 或 9 点钟位置的按钮 B，便可以设置时间和日期，或者更换各种不同的背景。

使用说明中所描述的 LCD 显示所支持的语言及其内容仅供参考，因国家 / 地区的不同而可能存在差异，以包装箱内产品实际为准。如有更改，恕不另行通知。

※界面显示内容可能因型号（设计）不同而有所差异。

界面的切换方法

1. 切换界面

※界面显示内容可能因型号(设计)不同而有所差异。

设置时间和日期(年月日)后,按照下图方法按下按钮可以显示各种各样的界面(风格)。

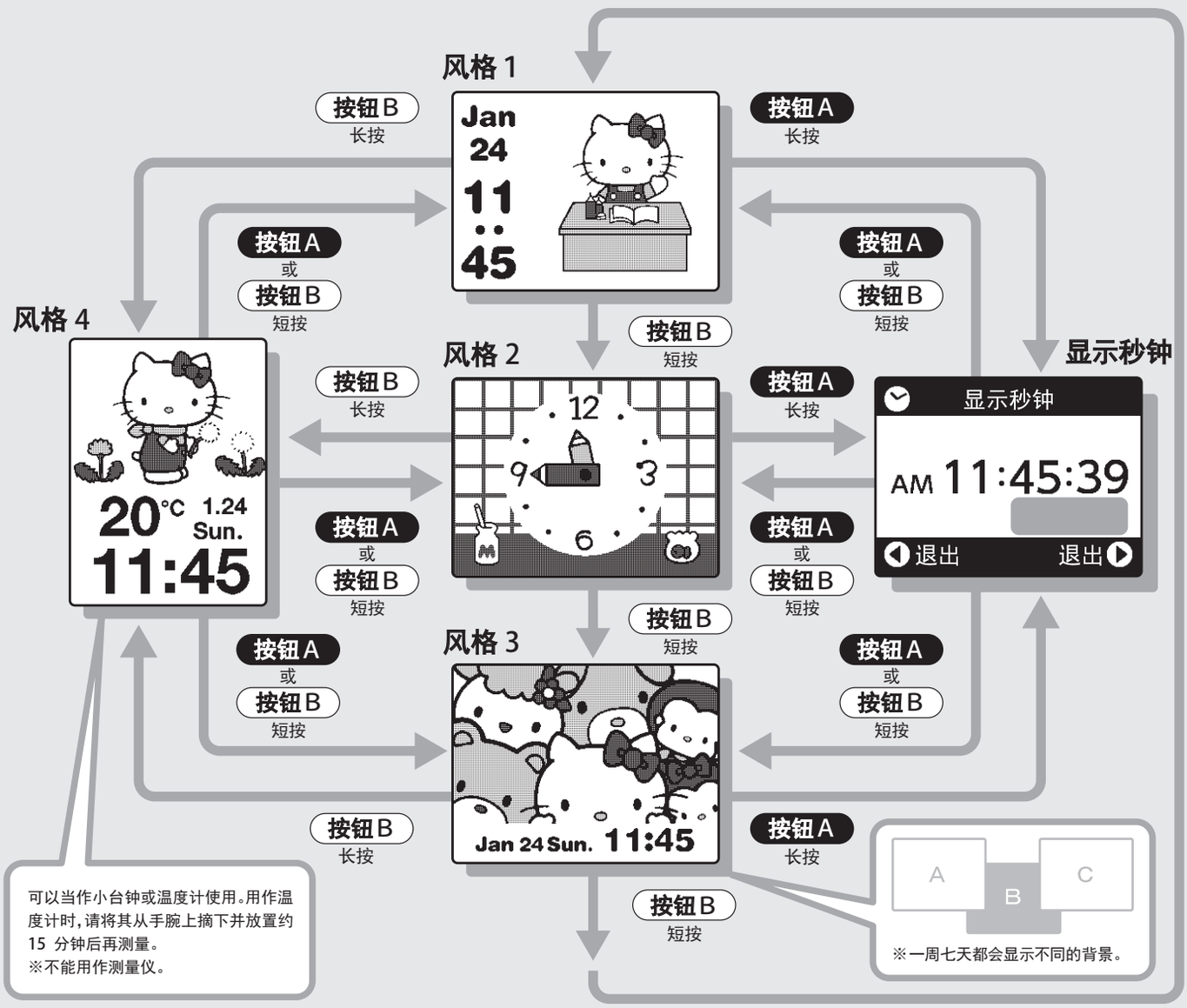

其他功能

2. 其他功能

风格 1 会根据时间或日期等显示特别的内容。

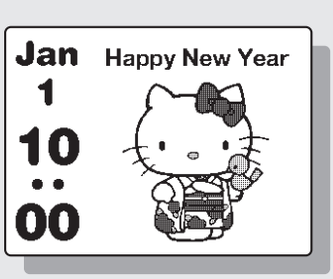

时间和日历的校正方法

3. 校正时间

设置时间。

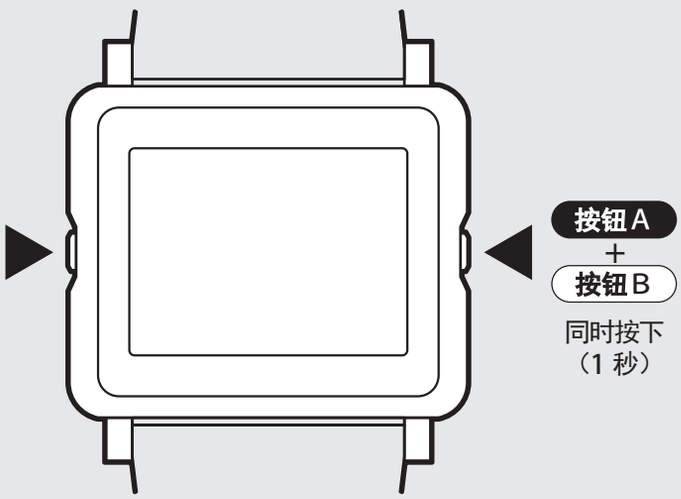

①

按钮B
按下以校正
24 小时制
（AM.PM ）。

按钮A
短按

②

按钮B
按下以校正小时。

※长按按钮 B 即可以
6 小时为单位前进。

按钮A
短按

③

按钮B
按下以校正分钟。

※长按按钮 B 即可以
10 分钟为单位前进。

※按下按钮 B 更改分
钟后，秒钟会显示为
“00”。

按钮A
短按

④

根据标准报时

按钮A
短按

※在显示秒钟的情况下。

按钮A
或
按钮B
短按

⑤

返回时间显示画面。

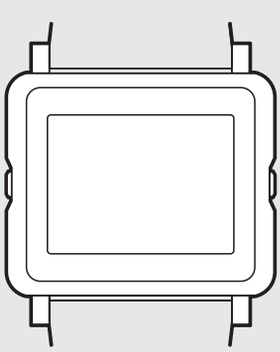

※请注意，按下按钮 A 后，您将无法返回前面修改的地方。
※接下来校正日期。请参阅“4. 校正日期（年月日）”。

时间和日历的校正方法

4. 校正日期(年月日)

设置日期(年月日)。

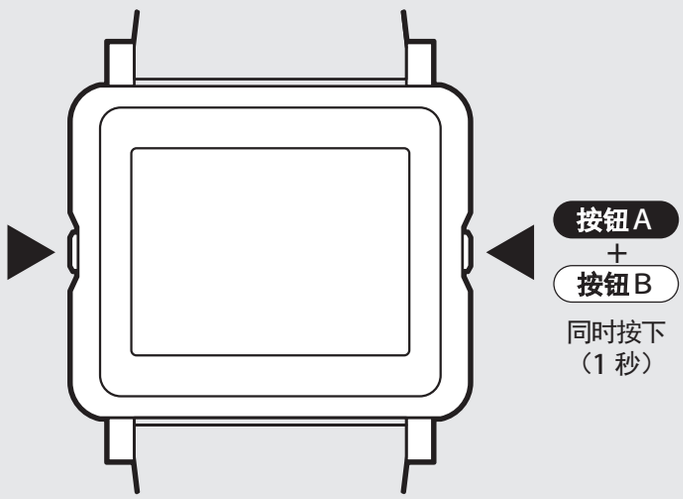

①

24 小时制(AM.PM)校正画面

按钮A 短按

②

小时校正画面

按钮A 短按

③

分钟校正画面

按钮A 短按

④

按钮B

按下以校正年份。

※长按按钮 B 即可以 10 年间隔递增。另外,增至 2062 年后,再按一次即可返回 2014 年。

按钮A 短按

⑤

按钮B

按下以校正月份

※长按按钮 B 即可以 6 个月为单位前进。

按钮A 短按

⑥

按钮B

按下以校正日期

※长按按钮 B 即可以 10 天为单位前进。

按钮A 短按

⑦

返回时间显示画面。

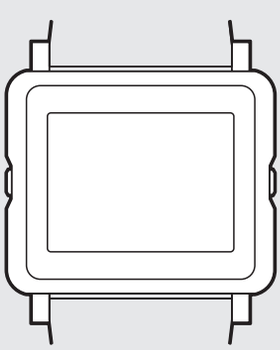

※请注意,按下按钮 A 后,您将无法返回前面修改的地方。

©1976,2016 SANRIO CO.,LTD. APPROVAL NO.S570724