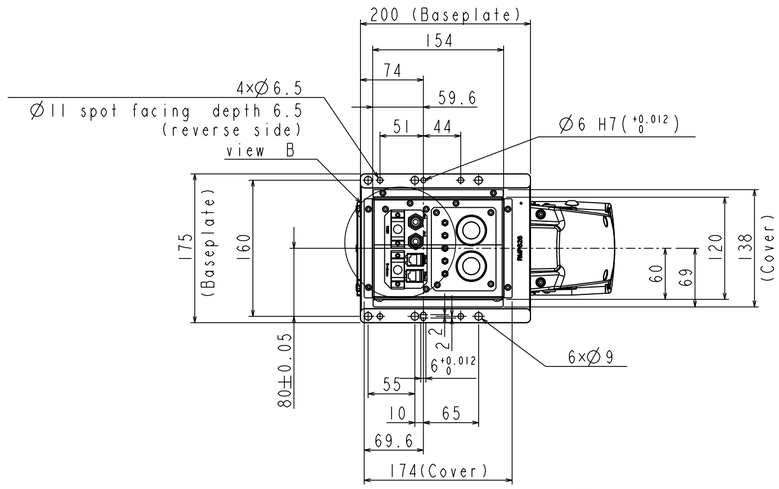

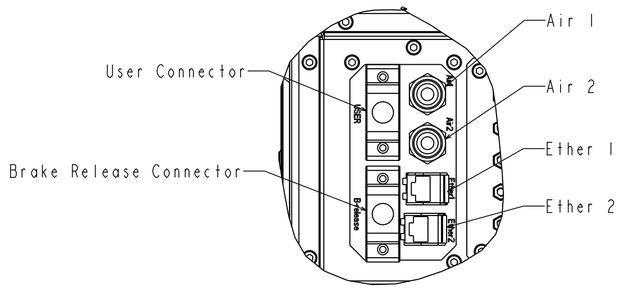

Detail B

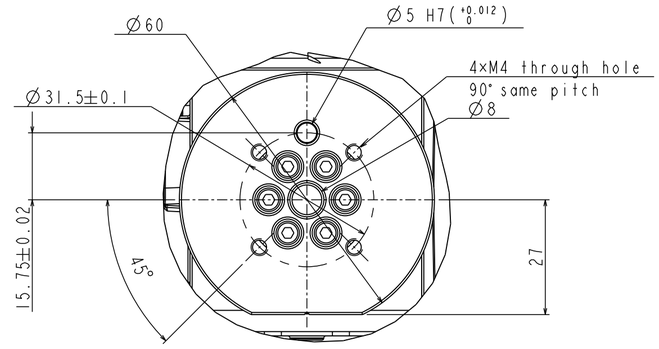

Detail A

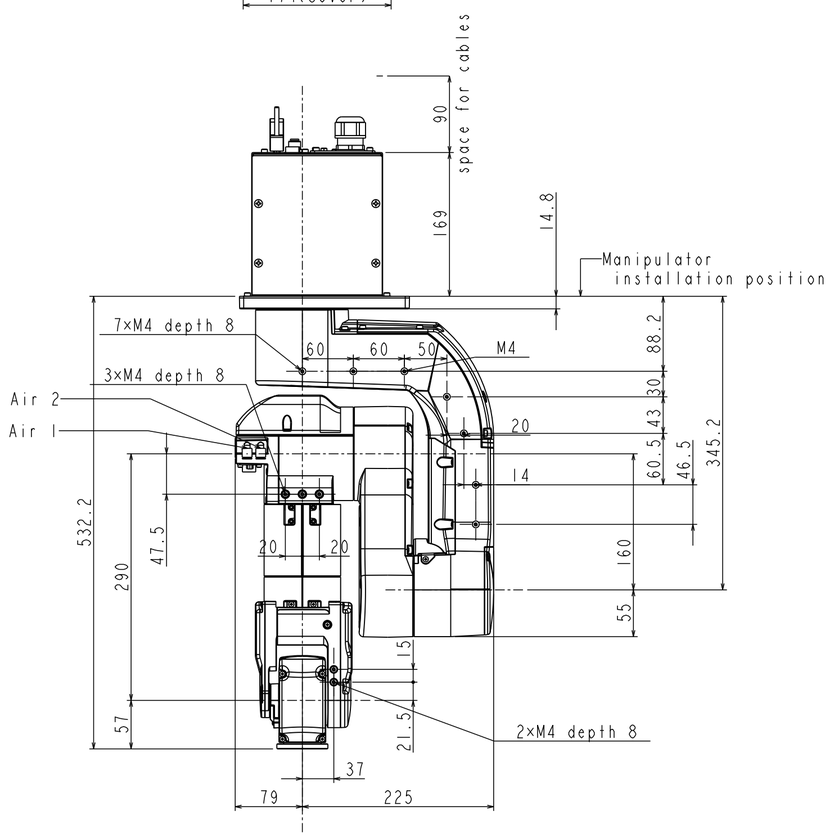

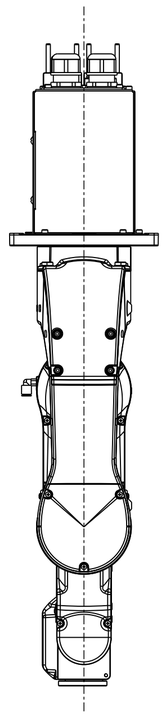

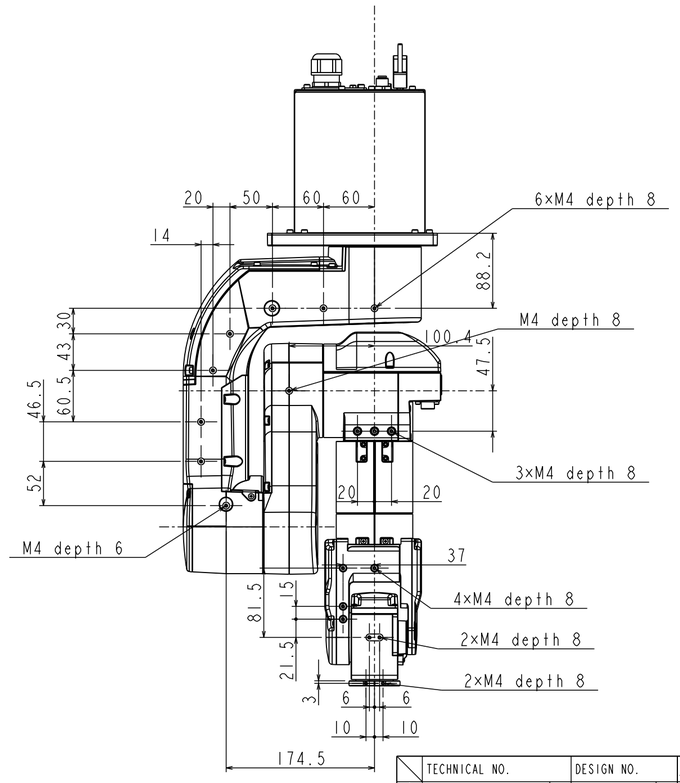

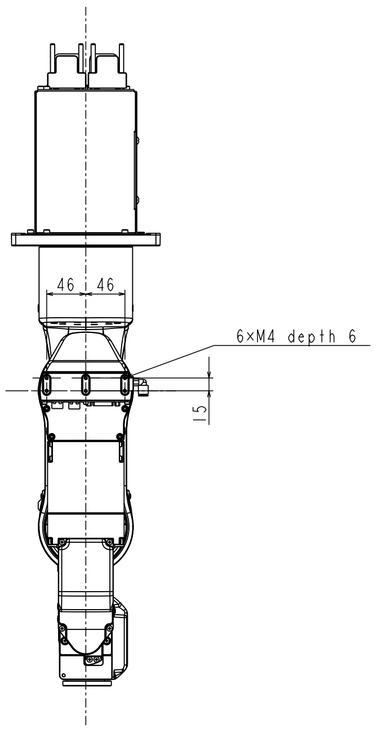

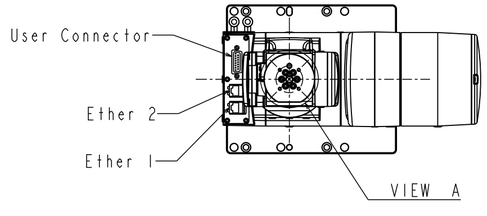

QUALITY CHARACTERISTIC 品質特性	MEASURING DEVICE 計測器	DATUM 基準	STANDARD 規格	REMARKS 備考

TECHNICAL NO.		DESIGN NO.		7			
1				8			
2				9			
3							
4				MATERIAL 材質、材料寸法	--	FINISH LEVEL 仕上げ程度	
5				HEAT TREATMENT 熱処理	--	CAST NO. 金型番号	--
6				SURF TREATMENT 表面処理	--	MASS 質量	

	RECOG.	CHECK	DESIGN	品名/PART NAME	機種/MODEL	機種名	
DSGN 設計	**	**	--	N2 Outline	製品型番/R CODE	--	三角法 3rd ANG PROJ.
					部品コード/CODE		
TECH 技術	**	**	--	尺度/SCALE 1:5 (1=1mm)	設計図番/DESIGN DRAWING NO.	量産図番/DRAWING NO.	Rev.

ISSUED 制定 -- TECH. 技術 No. DSGN. 設計 No.
Drawing file name : N2_2D-DIMENSION-E
Model file name :

ISSUED 制定 -- TECH. 技術 No. DSGN. 設計 No.
Drawing file name : N2_2D-DIMENSION-E
Model file name :

EPSON